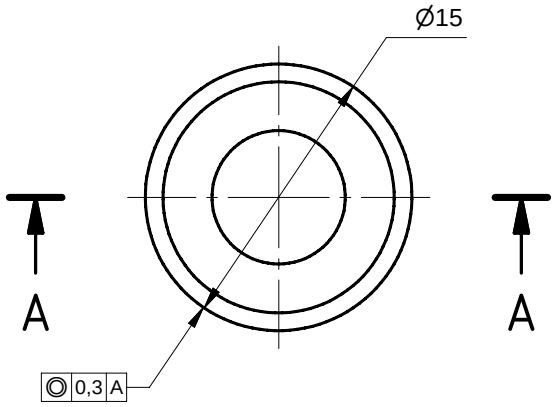


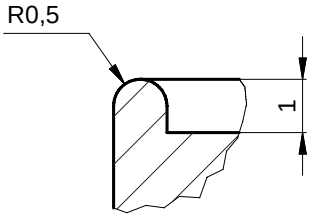


DETALLE X
Esc.: ( 7.5 : 1 )

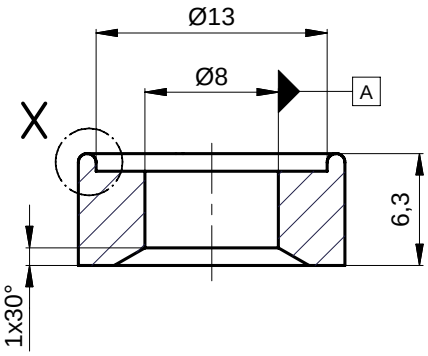


SECCIÓN A-A
Esc.: ( 2.5 : 1 )

ISOMÉTRICO

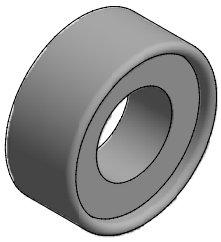

| EQUIVALENCIAS DE MAQUINADOS | |
|---|---|
| ANSI | DIN - ISO 1302 |
| 4 | 0,1 |
| 8 / 16 | 0,2 / 0,4 |
| 32 / 63 / 125 | 0,8 / 1,6 / 3,2 |
| 250 / 500 | 6,3 / 12,5 |

DIN - ISO 1302 EN MICROMETROS
ANSI EN MICROPULGADAS

ASMECON
ASEGURAMIENTO METROLÓGICO Y CONTROL

| | | | | | | | | | |
|---|---|---|---|---|---|---|---|---|---|
| Material: | Caucho acrilonitrilo butadieno(NBR).Tipo MBF 807. Tipo B (caucho nitrilo del 34%) | VARIACIONES MÁXIMAS PERMISIBLES DIMENSIONES EN mm. ISO 2768 - m | | | | | | | |
| | | DE 0 A 6 | DE 6 A 30 | DE 30 A 120 | DE 120 A 400 | DE 400 A 1000 | DE 1000 A 4000 | DE 2000 A 4000 | DE 4000 A 8000 |
| Tratamiento: | | ±0,1 | ±0,2 | ±0,3 | ±0,5 | ±0,8 | ±1,2 | ±2,0 | ±3,0 |
| Dureza: | (80-82) Shore A | Elaboró | Jimmy V. 2010-04-30 | Dimensiones en: Milímetros (mm) | | | | | |
| Protección: | Color Negro brillante | Revisó | ASMECON 2011-02-08 | Escala | Proyección | | | | |
| Ensayos: | METROLOGÍA | Aprobó | Metro de Medellín 2011-02-08 | 2,5:1 | | | | | |

| Rev. | Coord. | Modificaciones | Vo.Bo. | Fecha |
|---|---|---|---|---|
| | | | | |
| | | | | |
| | | | | |

| | |
|---|---|
| Sistema | SISTEMAS AUXILIARES VHPAS |
| Subsistema | AIRE COMPRIMIDO |
| Equipo | DEPÓSITOS DE AIRE COMPRIMIDO |
| Descripción | EMPAQUE PARA GRIFOS DE PURGA EN FILTRO |

ÁREA DE INGENIERÍA

| A4 | 001456 | 1 Hoja: | 1 De: |
|---|---|---|---|

METRO DE MEDELLIN
CALIDAD DE VIDA

ESTE PLANO Y TODA LA INFORMACIÓN EN ÉL CONTENIDA SON PROPIEDAD DEL METRO DE MEDELLÍN, EL USO INDEBIDO O LA REPRODUCCIÓN TOTAL O PARCIAL DE ESTE SIN LA PREVIA AUTORIZACIÓN DEL METRO DE MEDELLÍN PODRÁ SER DEMANDADO POR LA VIOLACIÓN A LOS DERECHOS DE AUTOR.

| Rev. | Reemplaza a | No. Documento Ppal. |
|---|---|---|
| | | |

Formato A4 (210x297) según DIN (476 / 823) ISO 5457